技术指南

综合保护装置

内容索引

技术数据 4
图纸 5
电路图 6
订购单 7

技术数据

描述和功能	测量项	检查测试值
油位(浮动) 该设备可指示任何气体析出或油位变化。 - 轻微的油位变化或少量的气体析出,通过显示器上浮子在“MIN”(最低)和“MAX”(最高)之间的位置来表示。 - 当油位发生较大变化或有大量气体析出时,浮子会停在“MIN”位置,并接通/断开报警回路。 - 任何累积的气体都可通过所提供的阀门排出。	最大150cm³	将磁铁靠近浮子 (在MAX和MIN之间)。将其向下拉至“MIN”位置。 要将浮子复位至正确位置,只需将磁铁向上移开即可。
压力(压力开关) 此功能用于测量变压器的内部压力。正常压力值应由用户根据变压器制造商的说明进行设定。当压力超过预设值时,一个转换触点会触发报警回路。	设定范围:100mbar至500mbar	在内部压力至少为100 mbar的情况下,将压力开关的调节旋钮设置到最小值。
温度 “T2”恒温开关(警报) 此功能用于测量变压器的内部油温。 正常运行值应由用户根据变压器制造商的说明进行设定。当达到预设温度时,一个转换触点(T2)会触发报警回路。	30°C/120°C	请用双手打开后盖,请勿仅从一侧撬开。 报警开关“T2”的调节旋钮应设置到最小值。
“T1”恒温开关(停止) 此功能用于测量变压器的内部油温。 正常运行值应由用户根据变压器制造商的说明进行设定。当达到预设温度时,一个转换触点(T1)会触发报警回路。	30°C/120°C	停机开关“T1”的调节旋钮应设置到零。 停机开关“T1”的调节旋钮应设置到最小值。
温度计 该设备测量变压器的内部温度,该温度值通过保护窗在设备外部实现可视化。 该温度计配有一个拖曳指针。	30°C/160°C	旋下保护窗,可将指针设置到最小值。

通用技术参数

防护等级(符合EN 60529标准)	IP66
适用于离岸环境	1000小时
抗紫外线能力	500小时
测量范围	40°C/+120°C
环境温度	-40°C/55°C
电缆接口	M25x1.5
电缆盒(符合EN 50005/EN 60947-7-1/IEC 947-7-1标准)	根据标准配置
接线盒适用电线截面积	最大2.5mm²
最大额定压力	500mbar,可按需提供其他压力规格。如需其他选项,请联系我们(comemservice@it.comem.com)
电气特性	双重绝缘

电流		交流电						直流电					
电路类型		电阻负载			电感负载(cosφ>0,5)			电阻负载			电感负载(L/R<40ms)		
电压		220	127	24	220	127	24	220	127	24	220	127	24
额定功率	油位	2A	2A	2A	2A	2A	2A	2A	2A	2A	2A	2A	2A
	压力开关	6A	6A	6A	2A	2A	2A	0.6A	0.6A	0.6A	0.6A	0.6A	0.6A
	恒温器	16A	16A	16A	4A	4A	4A	0.6A	0.6A	0.6A	0.2A	0.3A	1.8A

eRIS2模拟输出

温度	4-20mA信号与温度测量范围成正比(40°C-4mA … 120°C-20mA)
压力	4-20mA信号与压力范围成正比(0mbar-4mA … 500mbar-20mA)*
最大模拟输出距离	30 m/98 ft。如需其他选项,请联系我们(customerservice@it.comem.com)

*可按需提供1000 mbar-20mA的规格

COMEM公司已通过ISO 9001体系认证。信息如有变动,恕不另行通知

图纸

RIS2/eRIS2 标准配置

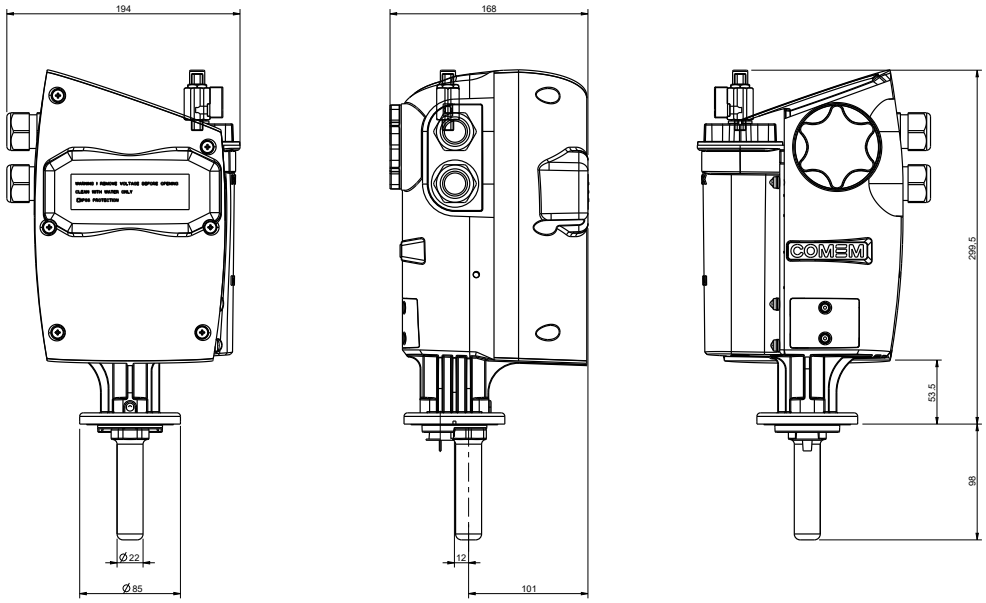

RIS2/eRIS2 用于带储油柜的变压器

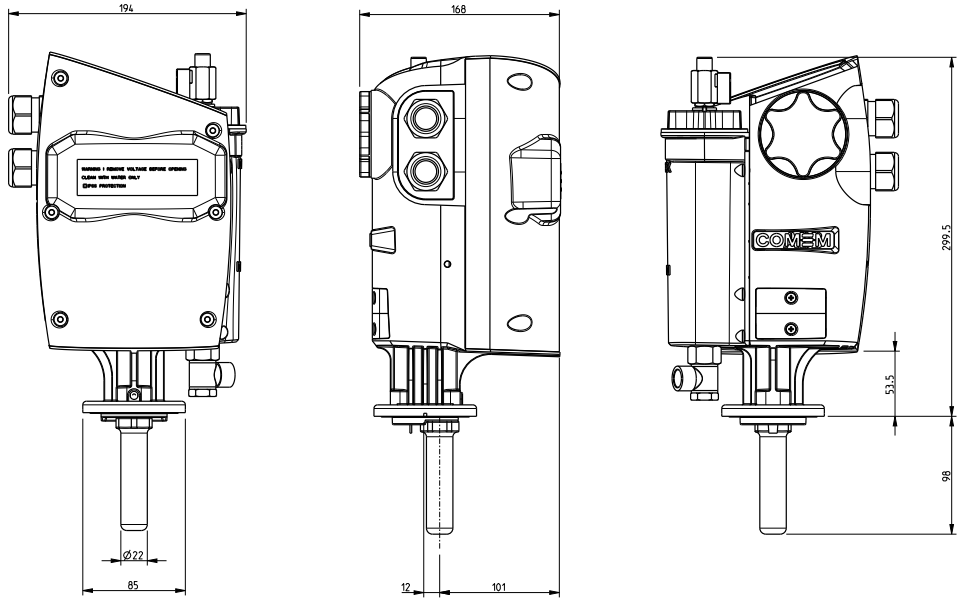

电气连接 eRIS2

接线图

- 温度温度跳闸“T1”(端子 44-41-42)
- 温度温度警报“T2”(端子 34-31-32)
- 压力(端子 24-21-22)
- 油位(端子 14-11-12)
- 温度:模拟量输出4-20mA
- 压力:拟量输出4-20mA(可选配置)

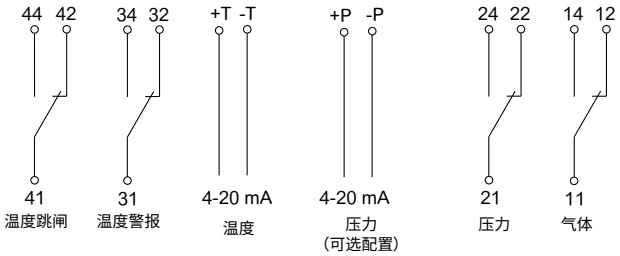

电气连接 RIS2

接线图

- 温度温度跳闸“T1”(端子 44-41-42)
- 温度温度警报“T2”(端子 34-31-32)
- 压力(端子 24-21-22)
- 油位(端子 14-11-12)
- 可选配置(若提供则会标记):
  - 第二个压力开关
  - PT100

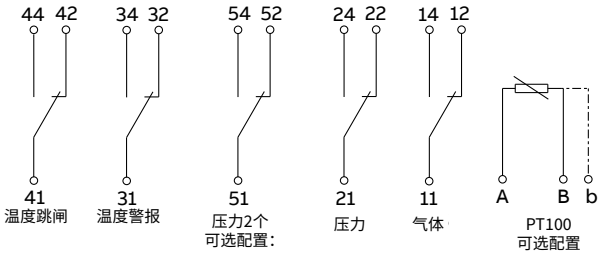

特殊接线图“6开关”– 按需提供

- 温度温度跳闸“T1”(端子 44-41-42)
- 温度温度警报“T2”(端子 34-31-32)
- 压力1(端子 24-21-22)
- 压力2(端子 54-51-52)
- 油位1(端子 14-11-12)
- 油位2(端子 64-61-62)

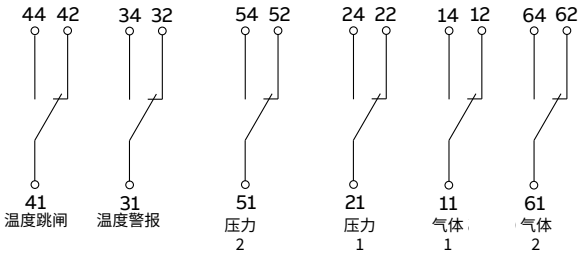

订购单

日期:	
版本	
客户编码	

类型

	RIS2
	RIS2（离岸环境）
	eRIS2（仅适用于离岸环境）

垫圈材料

	丁腈橡胶（-40至120°C）（标准配置）
	Viton氟橡胶(从-10°C至+150°C)
	氟硅橡胶(从-60°C至+200°C)

电气方案

	标准配置
	特殊配置（仅适用于RIS2 – 见第6页）

温度设定

	T1=100°C T2=90°C（标准配置）
	T1=95°C T2=85°C
	T1=105°C T2=95°C
	T1=100°C T2=80°C
	自定义T1
	自定义T2

压力设置

	0.1-0.5bar（标准配置）
	0,7bar
	自定义P1
	自定义P2（若配置双压力开关）

电缆接头数量

	1个（标准配置）
	2个

附加输出（RIS2可选配置）

	无（标准配置）
	1个PT100螺栓

eRIS2模拟量输出

	1路温度模拟量输出（标准配置）
	1路温度和1路压力模拟量输出

eRIS2压力范围

	0/500mbar（标准配置）
	±1000mbar

变压器类型

	全密封式（标准配置）
	带储油柜

如需进一步信息或澄清，请联系我们的技术团队。电子邮件地址：customerservice@it.comem.com

COMEM公司已通过ISO 9001体系认证。信息如有变动，恕不另行通知

COMEM china

Plant C3
Xingang Industrial Park, Anhui
Hefei, China
Tel +0551 68931101

www.comem.com

本文件中的数据和插图不具任何约束力。我们保留根据技术和产品发展修改本文件内容的权利，恕不另行通知。

2026 COMEM版权所有保留所有权利

技术指南-06-2026